1.

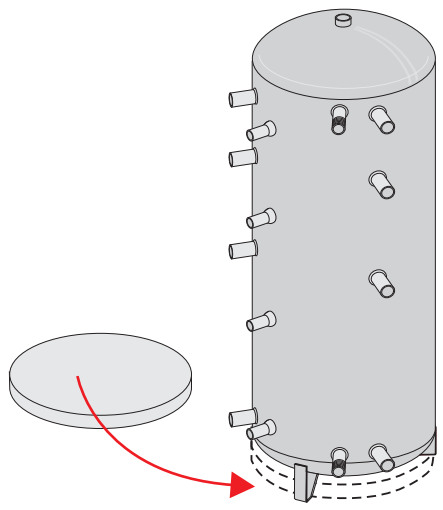

2.

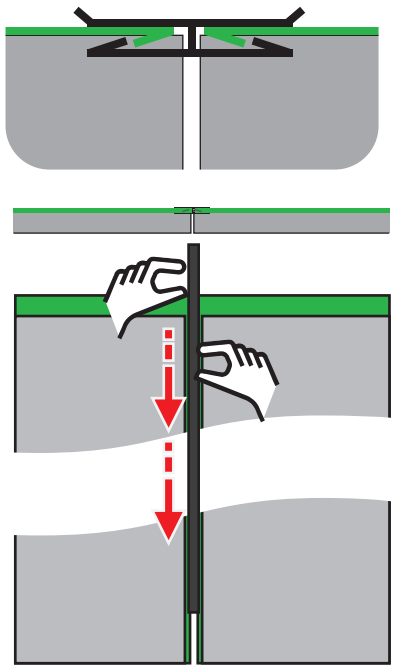

3.

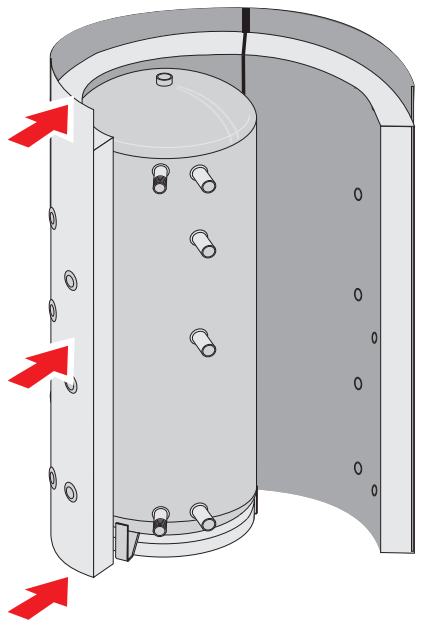

4.

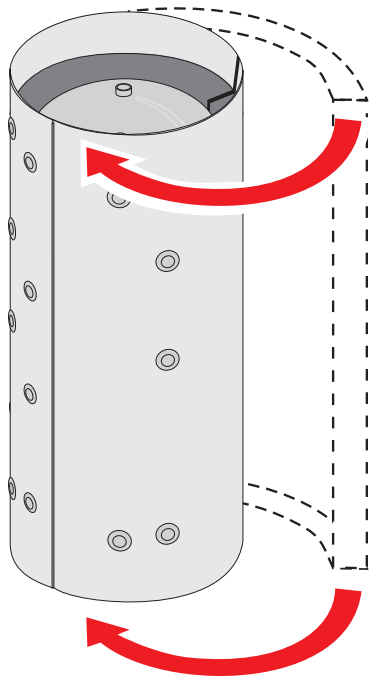

5.

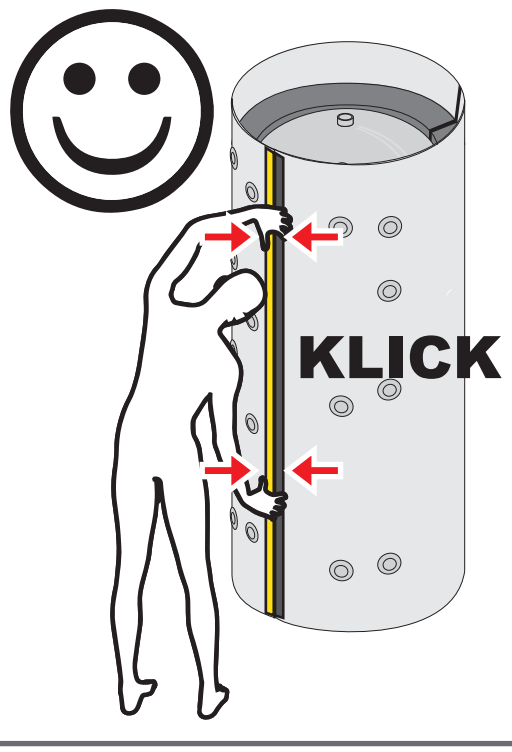

a

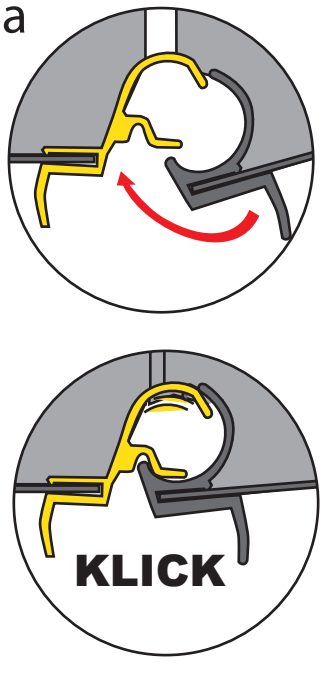

6. Montageklammer / mounting clamp

a

b

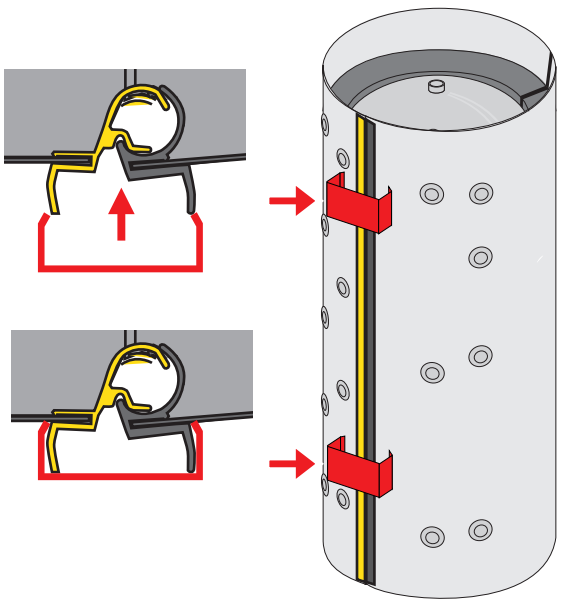

7.

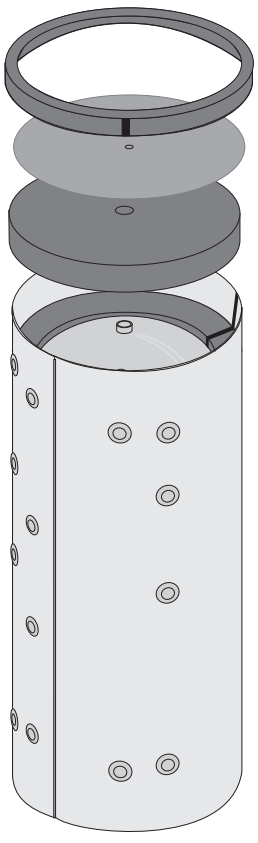

Öffnen/OPEN

b

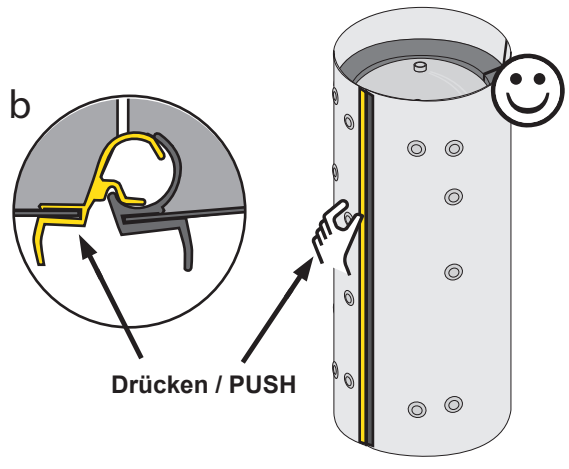

V 4.2 20151105 Art.: 491455